Fiche technique

Miroir volum de contrôle 3 directions

Références : VI90_F

Description :

Les miroirs VOLUM sont livrés avec fixation articulée, sur mur et sur poteau de 60 à 90 mm.

Nos recommandations pour bien choisir un miroir, outil d'aide à la circulation :

- Tenir compte de la **distance** entre le miroir et l'observateur
- Relever le **nombre de points à contrôler** dans le miroir pour connaître le degré de vision (ex : 3 points : vision à 180°)
- Tenir compte des **risques de vandalisme** ou du milieu (intempéries, salissures, projections…) pour en déterminer la matière. Nous vous proposons 3 gammes incassables : Inox - Polymir (gamme ECO) - P.A.S Valeur sûre garantie 5 ans.

Des points importants sont à respecter lors de la **pose d'un miroir** : sa **bonne implantation,** effectuer des essais pour une bonne **orientation**, etc…

Caractéristiques :

- Conditionnement : A l'unité
- Zone d'utilisation intérieur et extérieur
- Garantie intégrale* 5 ans (optique, cadre et fixation)
  ❾ (Incassable, léger et traitement anti-UV renforcé)
- Version : contrôle 3 directions, vision 180°
- Fixation fournie
- Fabriqué en France
- 100% recyclable

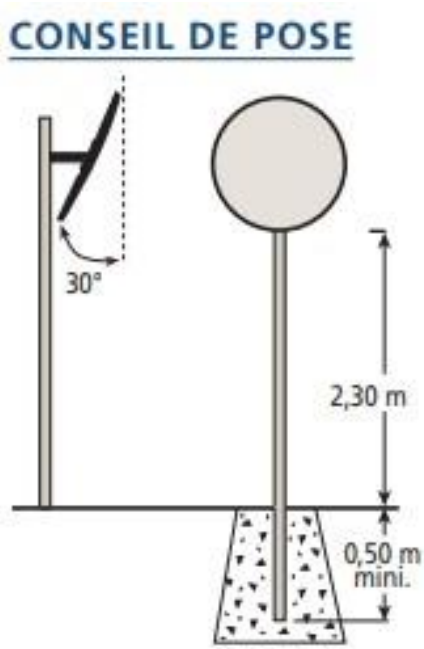

*Sous réserve d'une utilisation normale

Livrée avec chaque miroir, fixation universelle pour murs et poteaux de 60 à 90 mm de section. Permet un réglage très précis de la position du miroir. Testée pour résister au vent jusqu'à 183 km/h.

Distribué par **SIGNALS**
Tél : 05.46.30.66.00 Fax : 05.46.30.66.01 www.signals.fr

16/03/2021

Fiche technique
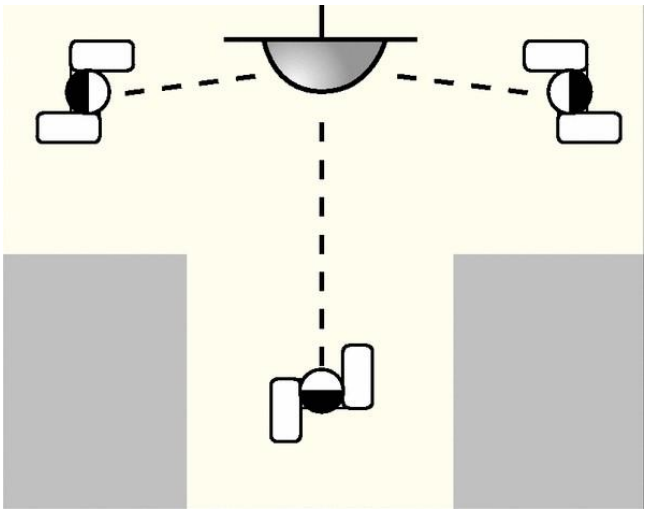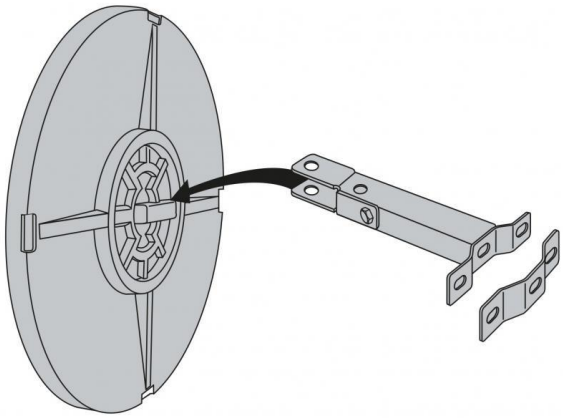
Référence	Dimensions	Poids brut	Distance d'observation
VI9040F	400 mm	2.6 kg	2 m
VI9050F	505 mm	4.3 kg	4 m
VI9060F	584 mm	5.7 kg	6 m
VI9070F	774 mm	9.6 kg	8 m
VI9090F	910 mm	11.3 kg	10 m