Etrier de protection tube Ø 35 mm

Réf : EPK1_

CARACTÉRISTIQUES TECHNIQUES :

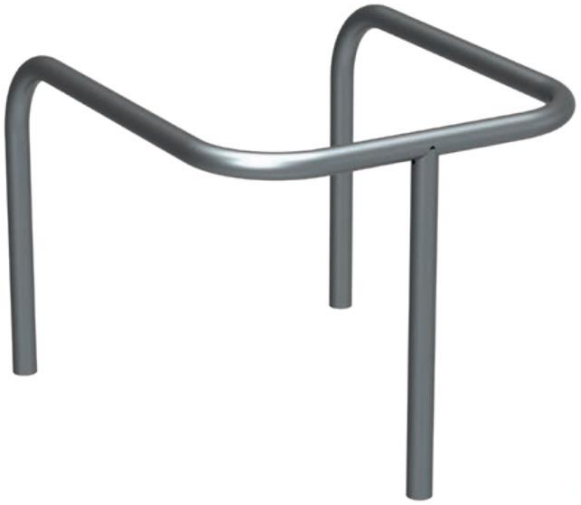

Réalisé en tube acier Ø 35 mm

2 MODELES :
- Sur platine
- A sceller

Hauteur du produit :
- Avec scellement : 800mm
- Sur platines : 500mm

Largeur : 565mm

Hauteur hors sol (uniquement version scellée) : 500mm

POIDS : 5,7 kg

RECOMMANDATIONS DE POSE :
- Pose par scellement direct (hauteur de scellement conseillé : 300m)
- Pose sur platines 130 x 75 m

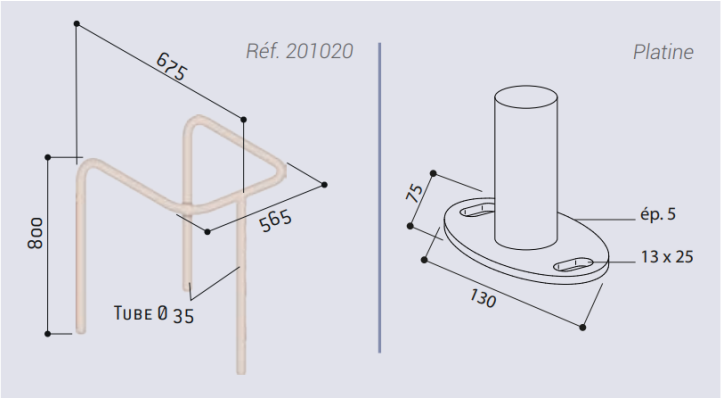

FINITION PEINTURE

> Acier galvanisé ou peint sur galva selon nos coloris

RAL 3020	RAL 3004	RAL 5010	RAL 6005	RAL 8017	Galva
RAL 7044	RAL 9010	RAL 9005	Gris PROCITY®	Aspect Corten	