Lisse murale - Largeur 60 mm

Référence : AME_

Description :

Idéale pour protéger les murs dans vos entreprises et parkings.

Grace à densité et son épaisseur, ce produit en élastomère protège efficacement des chocs en absorbant et en dispersant l'énergie.

Les lisses murales peuvent s'utiliser verticalement ou horizontalement, sur des surfaces planes ou légèrement courbées.

Intègre un plat en aluminium pour une fixation solide au mur

Disponible en deux longueurs : 1500 et 3000 mm.

Echantillons gratuits sur demande.

Caractéristiques :

Référence	AME1500	AME3000
Longueur (en mm)	1500	3000
Couleur	Noir	
Largeur (en mm)	60	
Profondeur (en mm)	30	
Matériaux	Elastomère EPDM	
Fixation	Vis M6 (non fournies)	
Zone d'utilisation	Intérieur et extérieur	

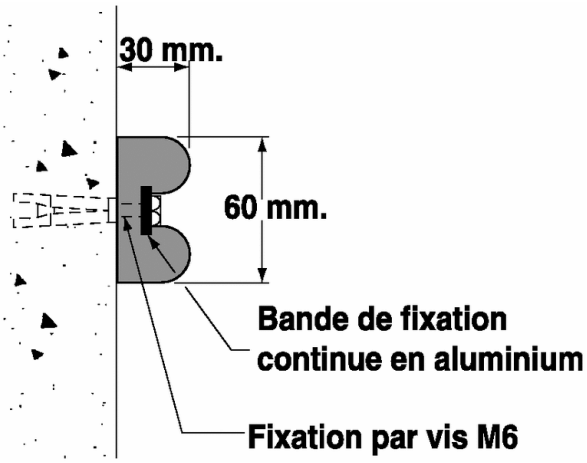

Distribué par **SIGNALS**
Tél : 05.46.30.66.00 Fax : 05.46.30.66.01 www.signals.fr