Protection renforcée d'angles

Référence : PARG95

Description :

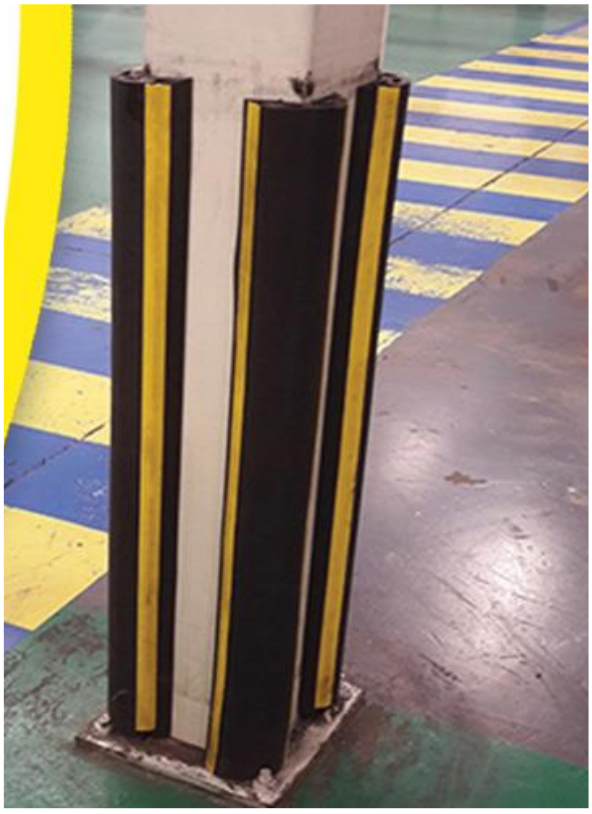

Idéal pour protéger des angles de mur et des piètements de rack.

Très robuste grâce à ses deux plaques en acier amovibles, qui viennent renforcer l'ensemble.

La fixation se fait par visserie, qui est ensuite masquée par les profilés jaunes.

Excellente résistance aux UV, acides et détergents.

Pas de possibilité d'embout.

Le produit est **garanti 10 ans** au déchirement.

Caractéristiques :

- Dimensions (A x B) : 95 x 65 mm
- Garantie déchirement : 10 ans
- Matériau : Elastomère thermoplastique (SEBS)

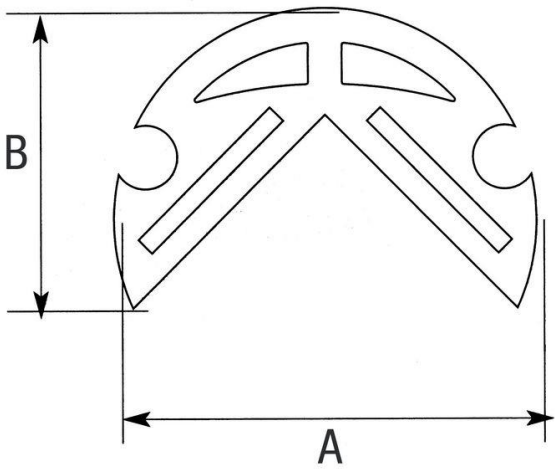

Distribué par **SIGNALS**
Tél : 05.46.30.66.00 Fax : 05.46.30.66.01 www.signals.fr