Notice de montage : ref DLY8320A
04/10/2013

Modèle 8320 AXION

Combiné douche / laveur d'yeux ou de visage sur colonne

Douche :
Pomme Série Axion™ en ABS, vanne type "maintien à l'ouverture" actionnée par tringle inox.

Laveur d'yeux ou de visage :
Série Axion™ à cuvette en ABS, tête d'aspersion à flux laminaire inversé en ABS traité anti-microbien SANIGUARD™ munie d'une capsule de protection et de son régulateur de pression. Livré avec le "kit interchangeable" laveur d'yeux seul et laveur d'yeux et de visage. Vanne type "maintien à l'ouverture" à double commande, actionnée par palette à main et par pédale au pied. Filtre à tamis inox intégré et interchangeable. Existe sans pédale: 8320SP

Tuyauterie en acier galvanisé revêtu d'une peinture poudre époxy polyester anti-corrosion de couleur verte selon les normes NFX08003 et ISO 3864

Fixation : par bride au sol Ø 230 mm

Alimentation : Ø 1" 1/4 (33x42)

Evacuation du LY : Ø 1" 1/4 (33x42)

Pression d'alimentation : minimum 2 bars, 3 bars recommandés

Matériel fourni avec panneau de signalisation normalisé AFNOR - NFX08003

LES TROPHÉES DE l'innovation
expoprotection 2008

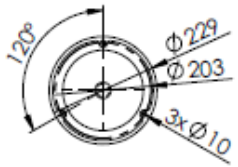

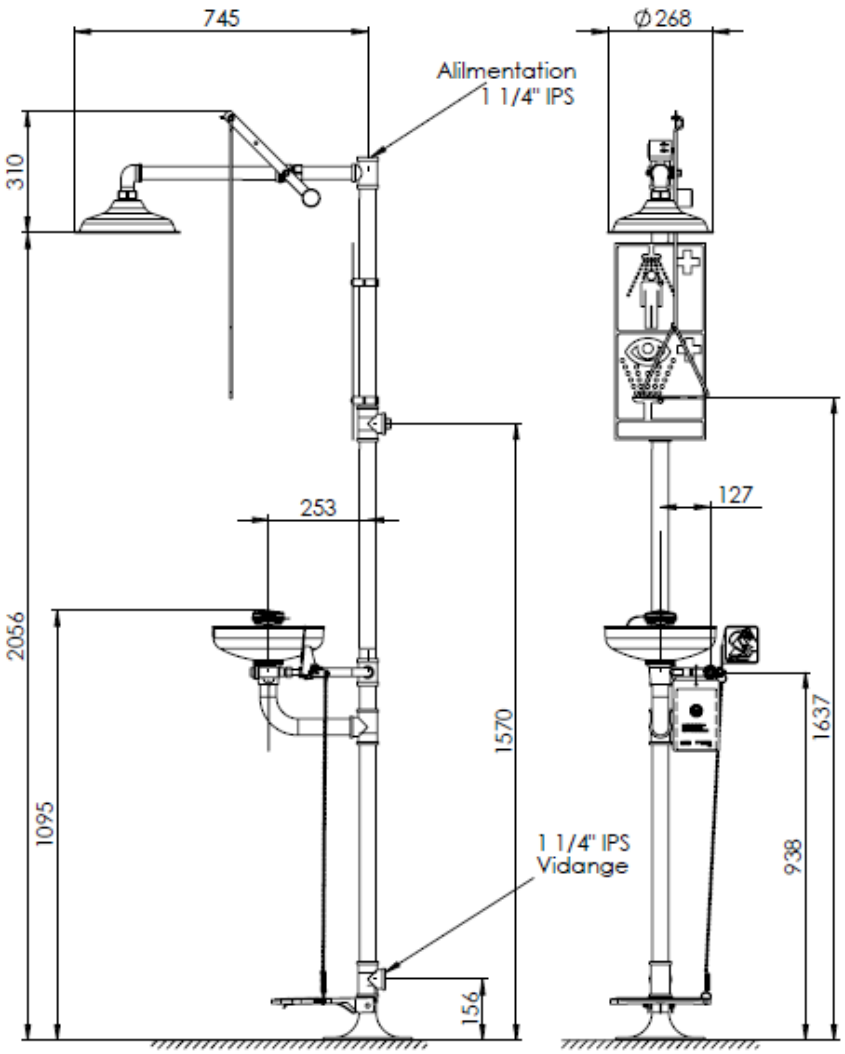

Matér e fabr qué sous ISO 9001 et répondant aux normes:

- AFNOR NFX08003 (cou eur)
- NF EN 15154 - 1 et 2
- ANSI-Z358-1.2004
- OSHA
- UL
- DIN 12999
- UNI-9608-4.1990
- ISO 3864

Ces dimensions peuvent varier de +/- 1/2" (12,7mm)

Aprouvé	DATE
Dessin COMIMEX	Juilet 2010
	Format A4

Comimex
ZI des Chanoux - 8 Rue Henri Becquerel - 93330 - Neuilly -sur-Marne
Tel: +33 (1) 43 00 20 01 - Fax: +33 (1) 43 00 99 11
Site Web: www.comimex.fr - Email: comimex@comimex.fr

Intitulé: Combiné douche/laveur d'yeux AXION

Référence: 8320 AXION

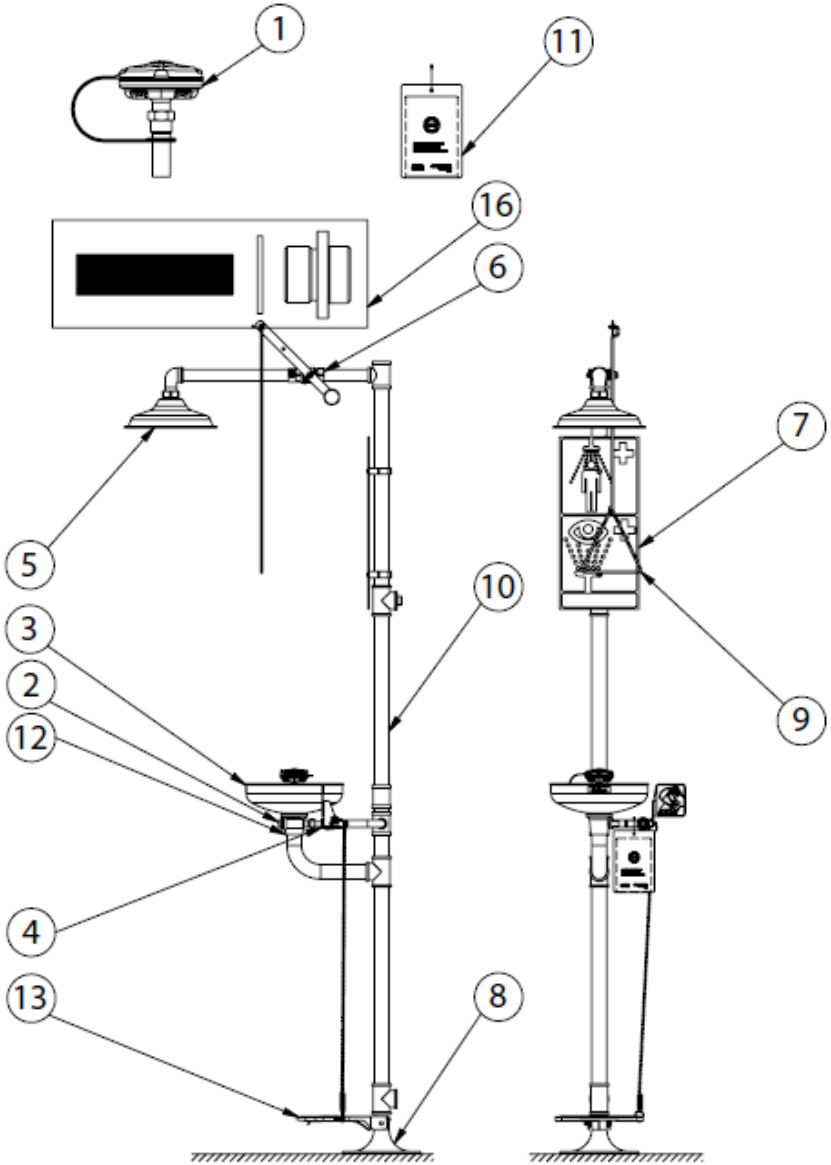

N°	REF.	DESCRIPTION
1	SP65	Système d'aspersion AXION
2	SP509	Filtre à tamis
3	SP93	Cuvette en ABS vert
4	SP225	Vanne de laveur d'yeux
5	SP829	Pomme de douche
6	SP260	Vanne de douche
7	SP178	Panneau NFX08003
8	SP75	Bride de sol
9	SP200	Tringle inox
11	SP170	Carte d'entretien
12	3049570.10	Support de cuvette
13	SP220	Ensemble pédale
16	VRKEWSTR	Kit de réparation pour SP509

Approvals	DATE
Drawn COMIMEX	06-22-10
	Size A4

Comimex
ZI des Chanoux - 8 Rue Henri Becquerel - 93330 - Neuilly -sur-Marne
Tel: +33 (1) 43 00 20 01 - Fax: +33 (1) 43 00 99 11
Site Web: www.comimex.fr - Email: comimex@comimex.fr

Title: Pièces détachées

Reference: 8320 AXION

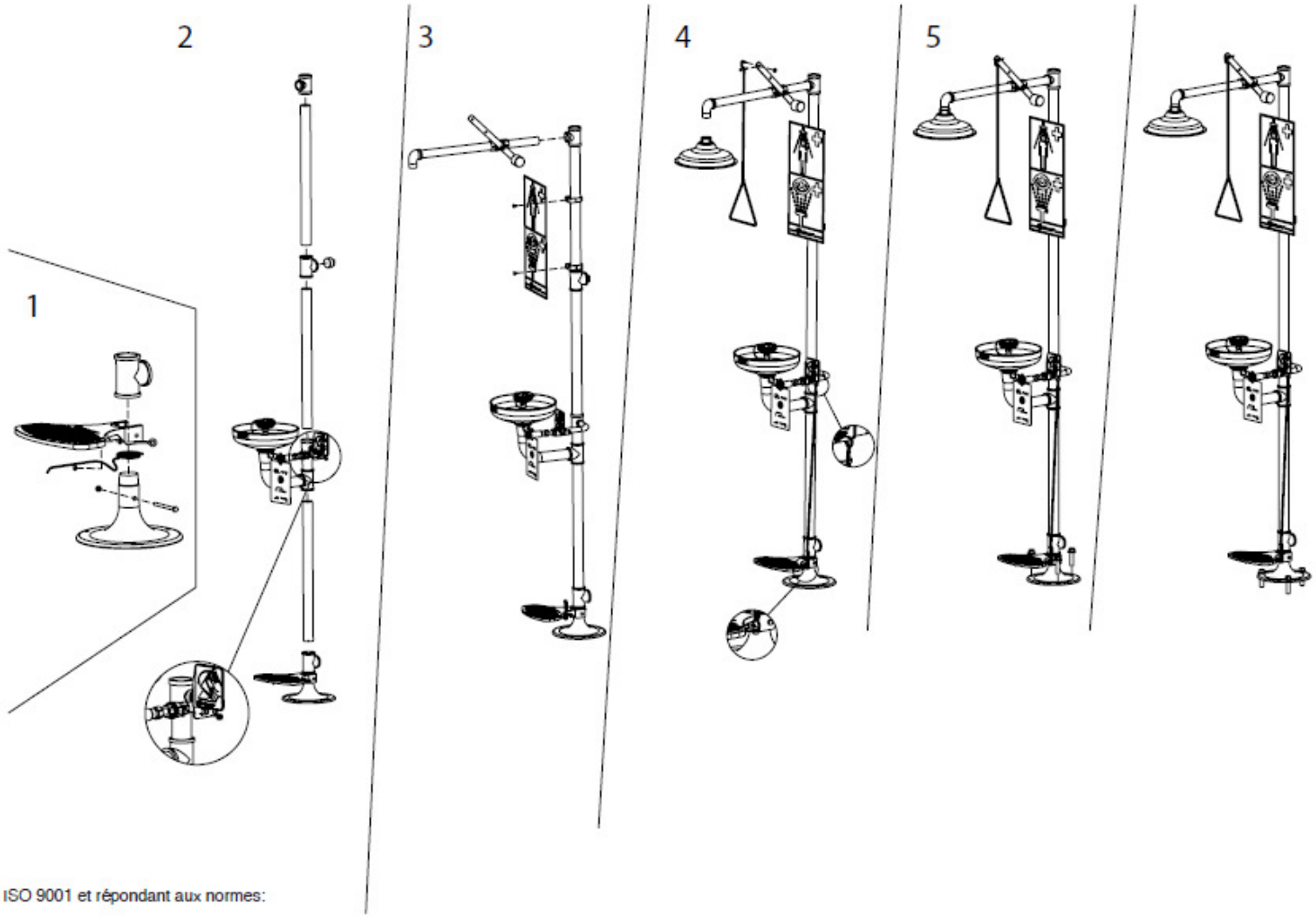

Matér e fabr qué sous ISO 9001 et répondant aux normes:

- AFNOR NFX08003 (cou eur)
- NF EN 15154 - 1 et 2
- ANSI-Z358-1.2004
- OSHA
- UL
- DIN 12999
- UNI-9608-4.1990
- ISO 3864

Aprouvé	DATE
Dessin COMIMEX	Juin 2012
	Format A4

Comimex
ZI des Chanoux - 8 Rue Henri Becquerel - 93330 - Neuilly -sur-Marne
Tel: +33 (1) 43 00 20 01 - Fax: +33 (1) 43 00 99 11
Site Web: www.comimex.fr - Email: comimex@comimex.fr

Intitulé: Montage

Référence: 8320 AXION