Rampe d'accès pour vélo

Réf : RPVL_

Facilite la montée ou la descente d'un vélo dans un escalier.
Evite de devoir porter votre vélo pour monter ou descendre.
Evite de devoir aussi décharger obligatoirement votre vélo pour le monter

Goulotte et pattes de fixation en tôle galvanisée épaisseur 20/10ème.

Longueur 113 à maxi 345 cm, réglage en continu par un système de perçage de tôle

⇨ Elément de base :

Elément de base constitué de 3 goulottes + 1 fixation haute et 2 fixations intermédiaires et basses, soit une longueur maxi de 3,45m

Poids : 11Kg

⇨ Elément suivant :

Elément complémentaire constitué de 1 goulotte + 1 fixation intermédiaire soit un ajout de longueur maxi 1,13m

Poids : 3.7Kg

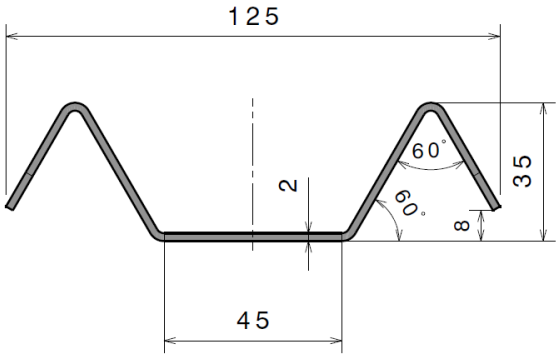

Schéma de coupe