# Poteau de protection galvanisé

Réf : PGLV_

***Solution robuste pour protéger n'importe quelle installation ou identifier un espace piéton***

## Caractéristiques :

Tube en acier ép. 3 mm avec bouchon bombé soudé.
Fixation de la platine par 4 chevilles (non fournies)

3 Ø : 90, 114 et 168 mm
Finition acier galvanisé

| Dimensions | Poids |
|---|---|
| H 1000 x Ø 90 mm | 10 kg |
| H 1000 x Ø 114 mm | 14 kg |
| H 1000 x Ø 168 mm | 24 kg |

Ø 90 mm

Ø 114 mm
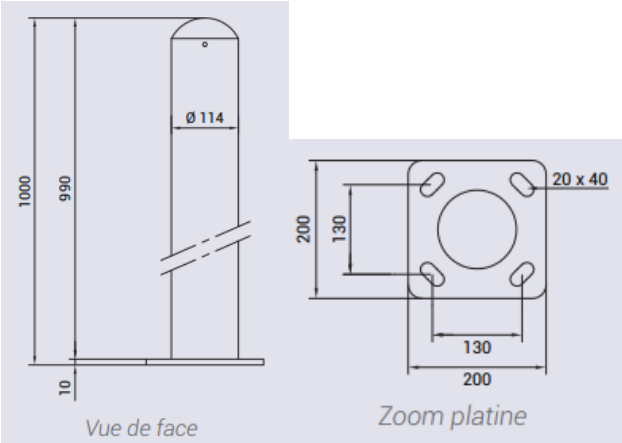
Ø 168 mm