Laveurs d'yeux

Réf : LVEM23 & LVEC23

Laveurs d'yeux "éco" mural ou sur colonne

Pour un rinçage rapide et efficace en cas de projection.

Laveur d'yeux à commande manuelle avec vasque en ABS vert.
Tuyauterie en acier galvanisé avec peinture époxy verte RAL 6029.
Débit du laveur d'yeux : 11 l/min.
Alimentation : F 1 / 2''.
Conforme à la norme : EN 15154-2.

Modèle mural :
Dim. : L 320 x H 320 x P 220 mm
Poids : 5 kg
Fixation : murale

Modèle sur colonne :
Dim. : L 340 x H 800 x P 220 mm
Poids : 10 kg
Fixation : au sol

Modèle mural

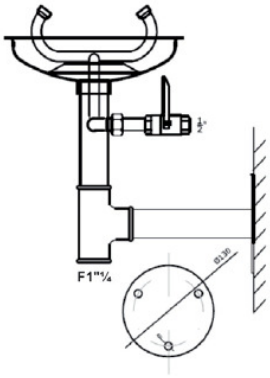
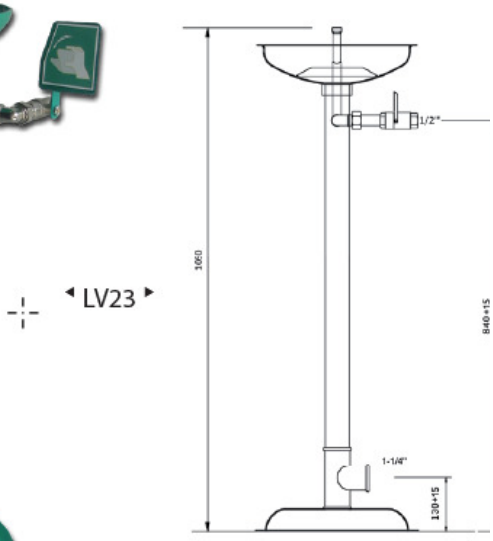
Modèle sur colonne