Etrier de protection tube Ø 60 mm

Réf : EPK2_

CARACTÉRISTIQUES TECHNIQUES :
Réalisé en tube acier Ø 60 mm
Finition galva ou peint sur galva selon nos coloris

2 modèles :
- Sur platine
- A sceller

Poids : 12 kg
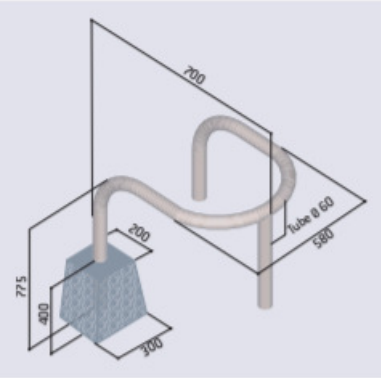
RECOMMANDATIONS DE POSE :
Pose par scellement direct ou sur platines