Arceau d'angle

Réf : AAR2_

Galvanisé ou laqué, à sceller ou sur platine

Protège les équipements installés en angle.
Pour assurer la protection des angles vifs, parkings, etc…

Poids : 15 kg
Dim. : L 800 x l 800 x H 1000 mm
Réalisé en tube d'acier Ø 60 mm, ép. 3 mm

Finition : galvanisée ou laquée

Modèle à sceller :
Haut. avant scellement : 1300 mm
L'addition des platines entraîne la diminution de la hauteur hors tout des produits de 300 mm.

Pose fixe : par scellement direct
Pose amovible : par fourreau

Modèle à platine
Haut.: 1000 mm
Les fixations de la platine ne sont pas incluses

Finition galvanisée

- *A sceller*
- *Sur platine*

Finition laquée

- *A sceller*
- *Sur platine*

Coloris possibles :

9010	3020	1021	6005	GRIS
	5010	8017	9005	3004

Schéma technique :

A sceller

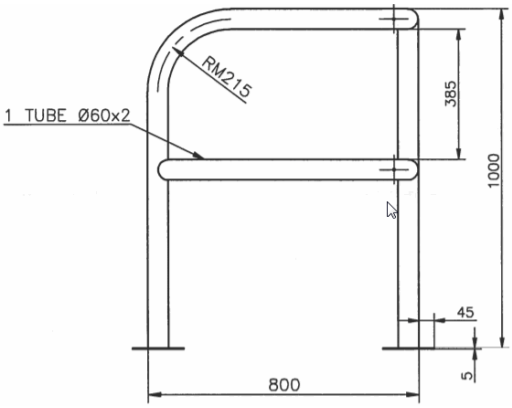
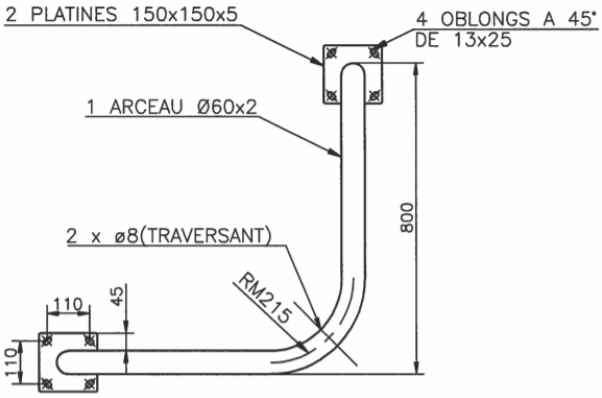
Sur platines